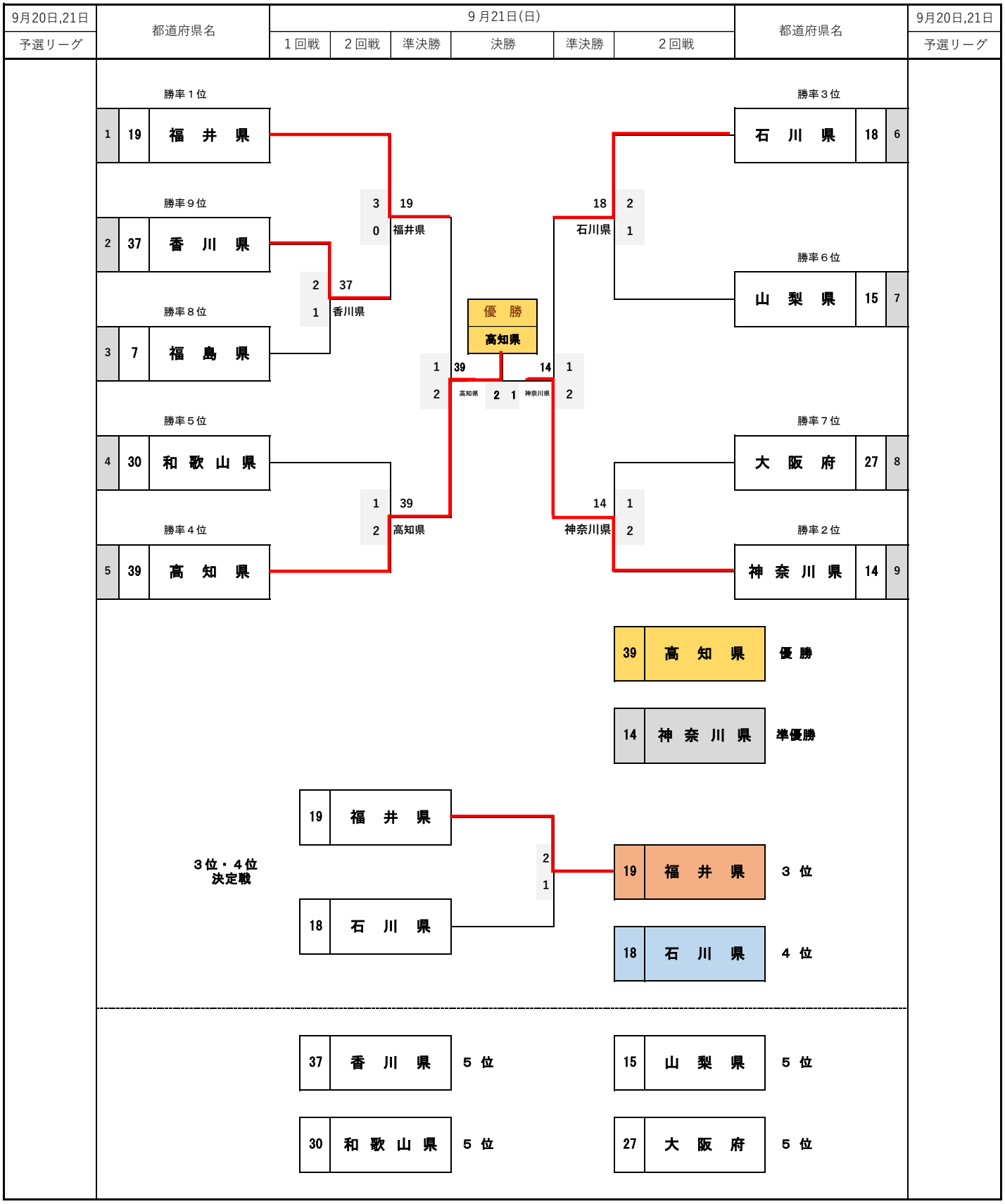男子決勝トーナメント組合せ