# シニア男子ダブルス

(①～④コート)

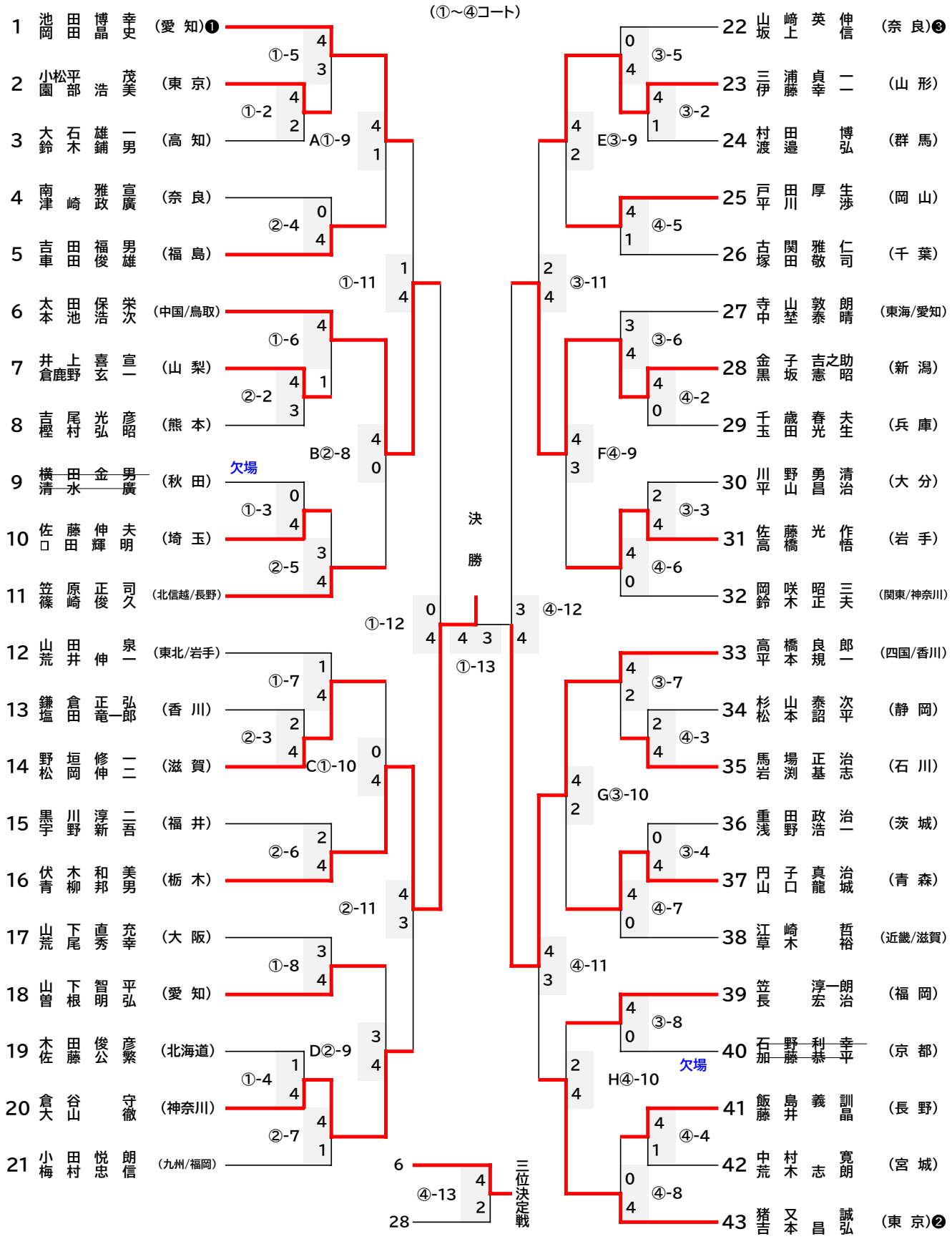


スポーツ振興基金
独立行政法人日本スポーツ振興センター

スマホから「全日本選手権情報サイト」こちらから⇒
ドロー表へのリンクあります