シニア男子ダブルス

《1～4コート》

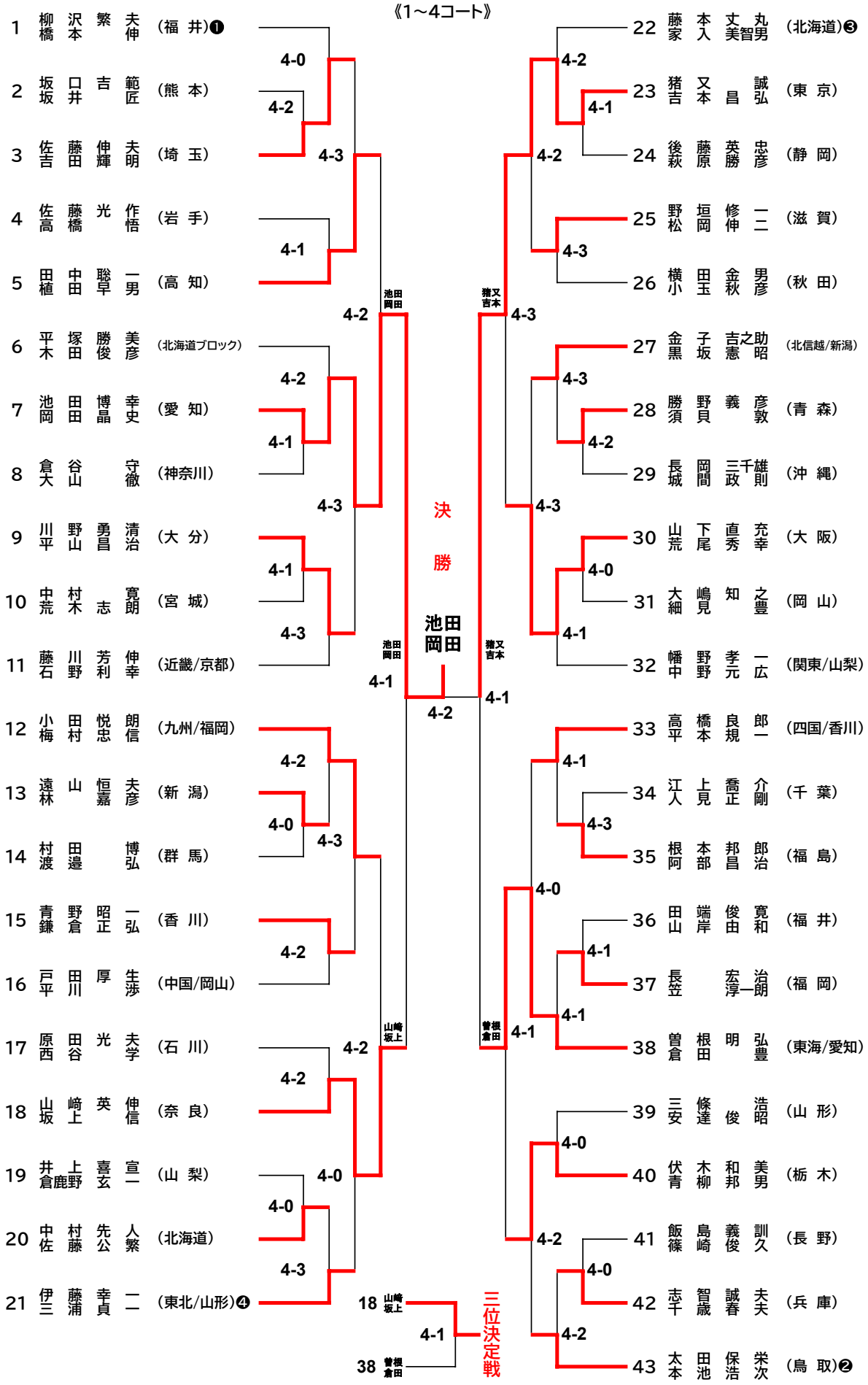

スポーツ振興基金

スマホから「全日本選手権情報サイト」こちらから⇒