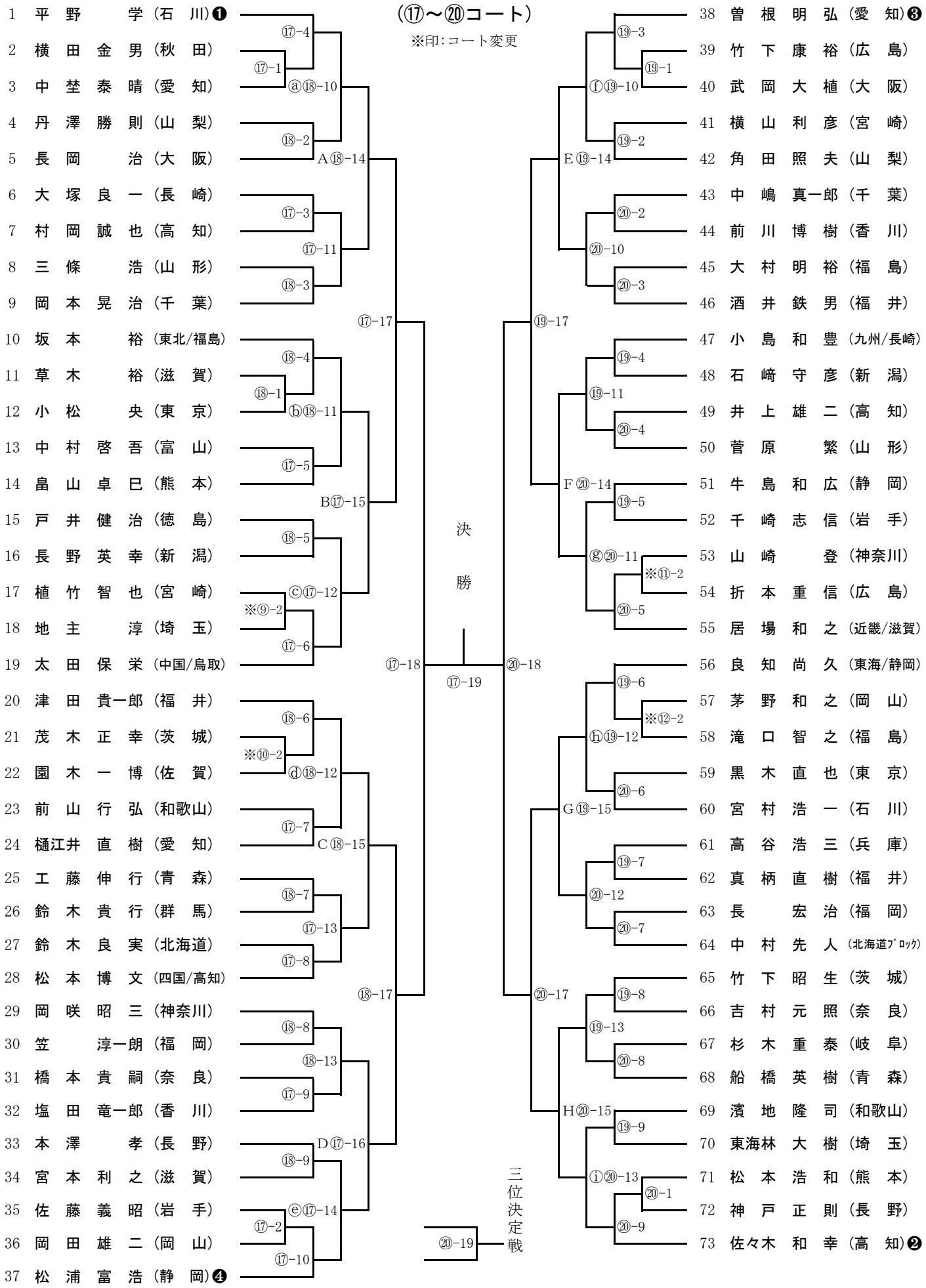9. ミドル男子シングルス