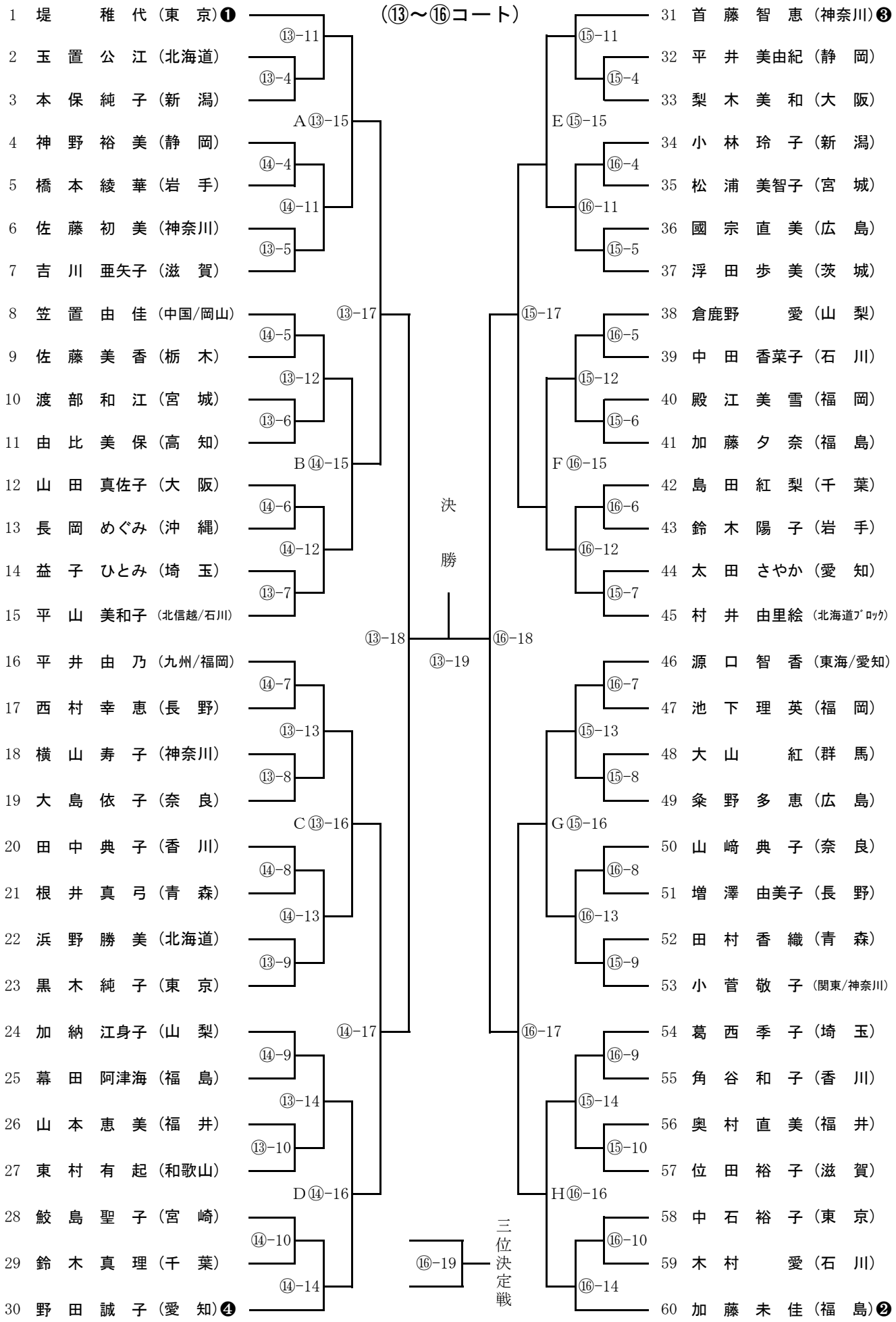8. フリー女子シングルス