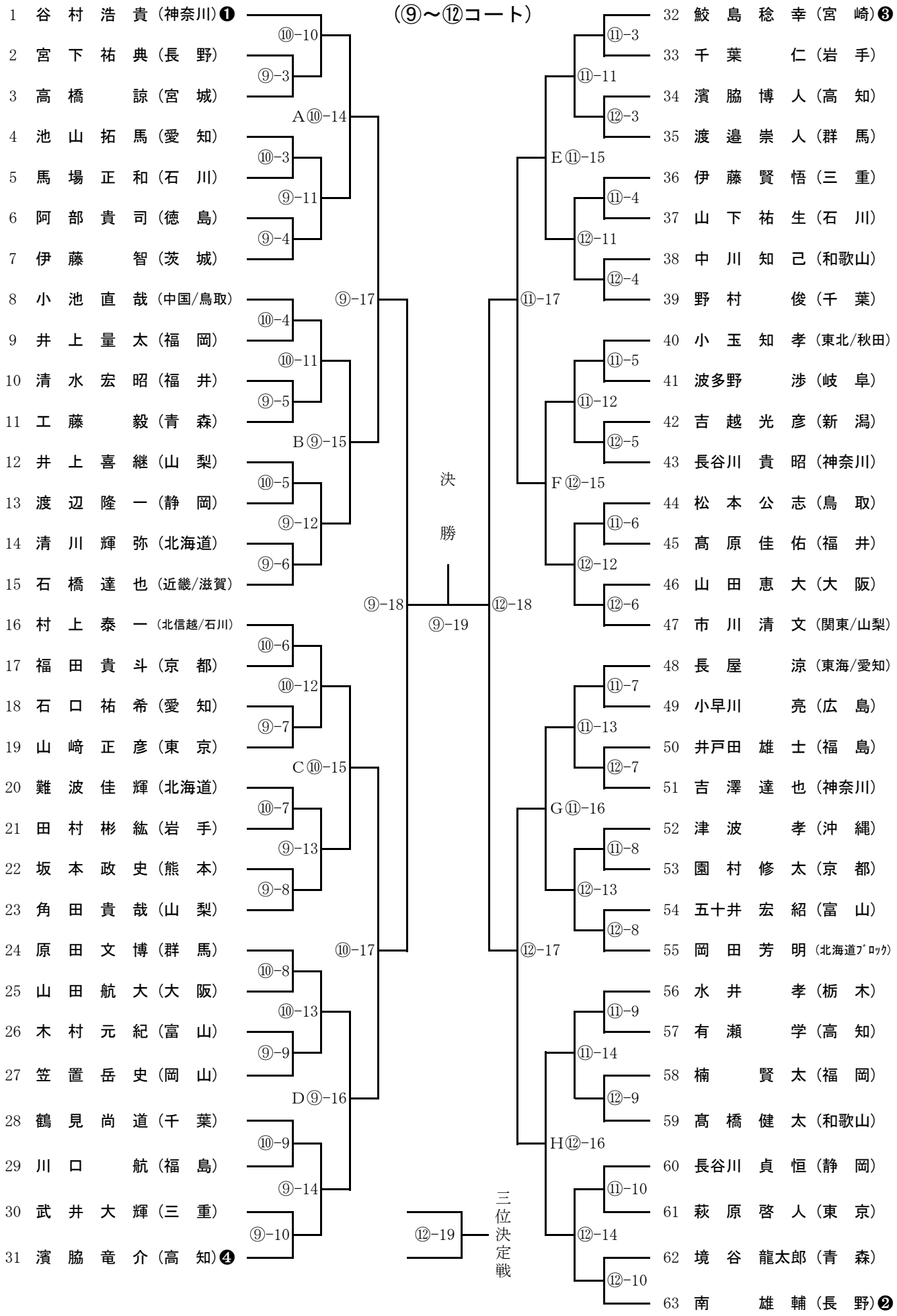7. フリー男子シングルス