1. フリー男子ダブルス
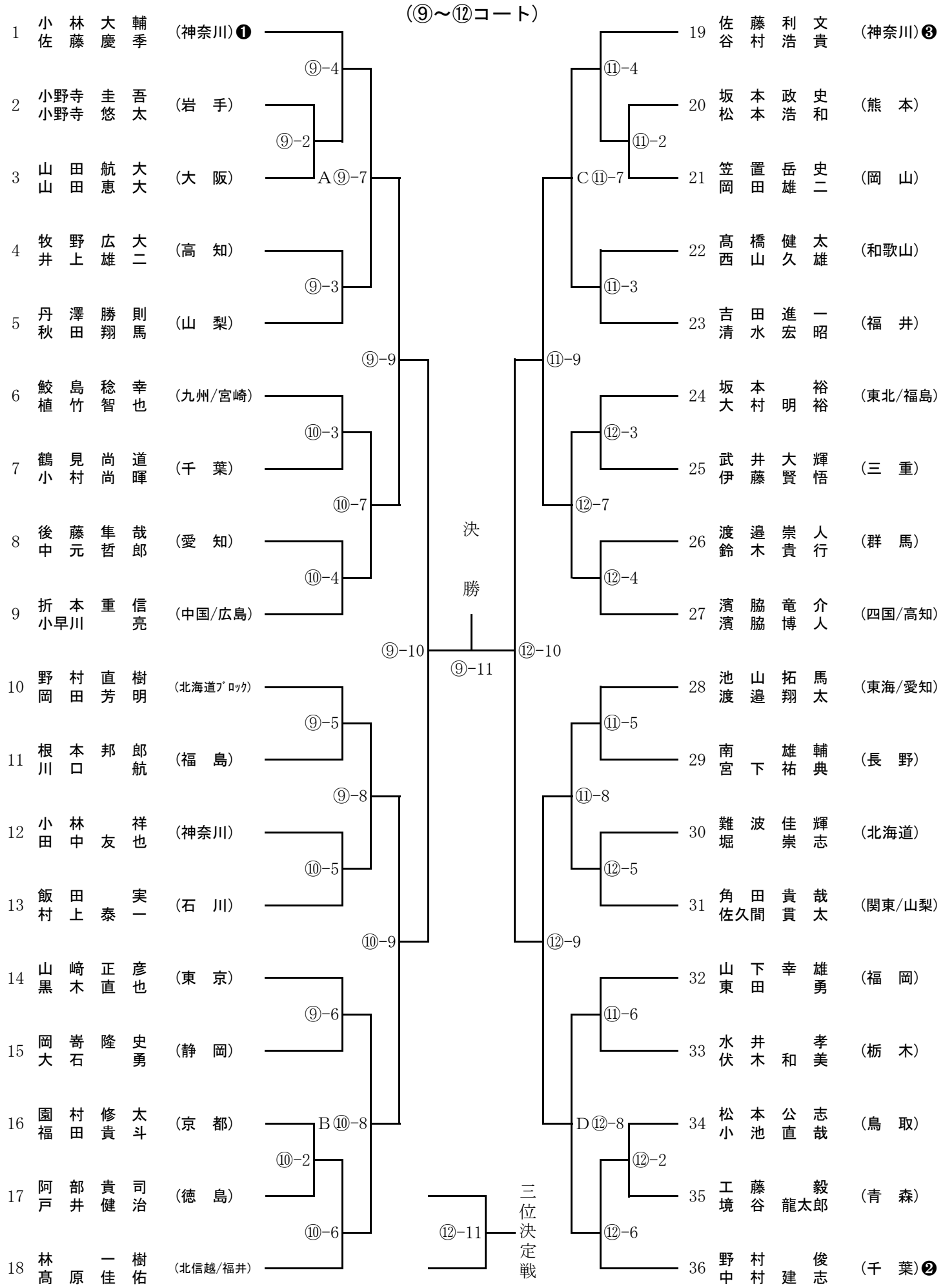
（⑨～⑫コート）